FONTANERÍA

series

Martí 1921 spain

Sifones | Válvulas | Desagües | Conexiones flexibles | Llaves de paso | Tomas de agua

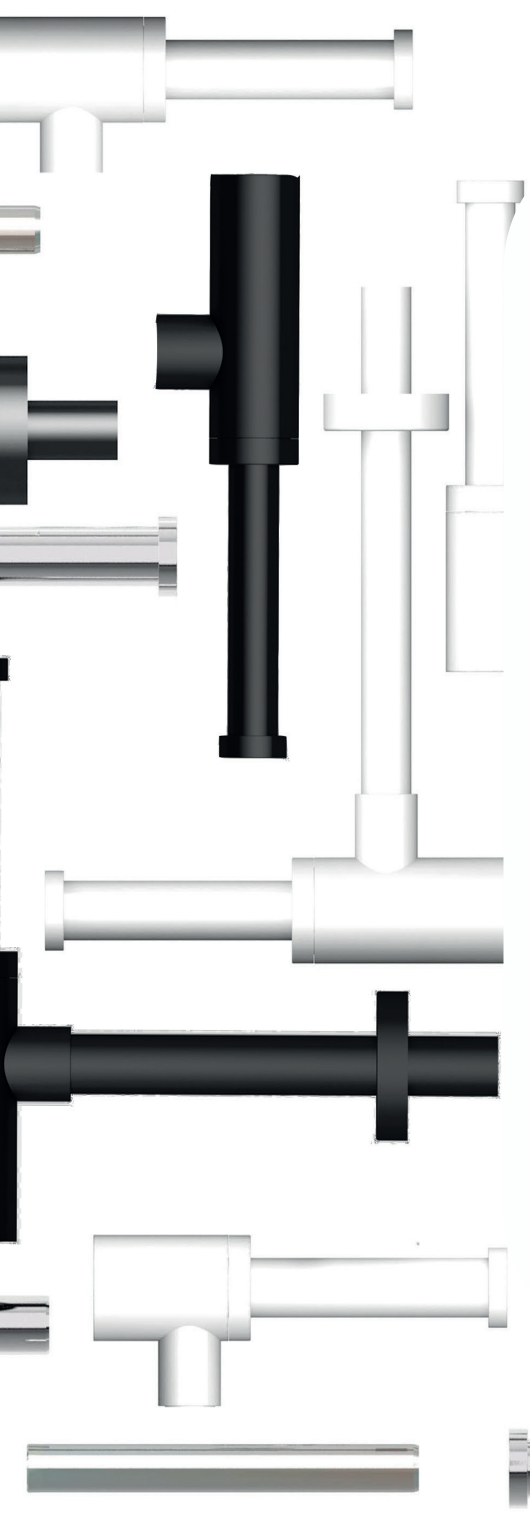

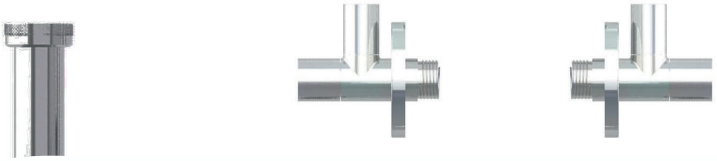

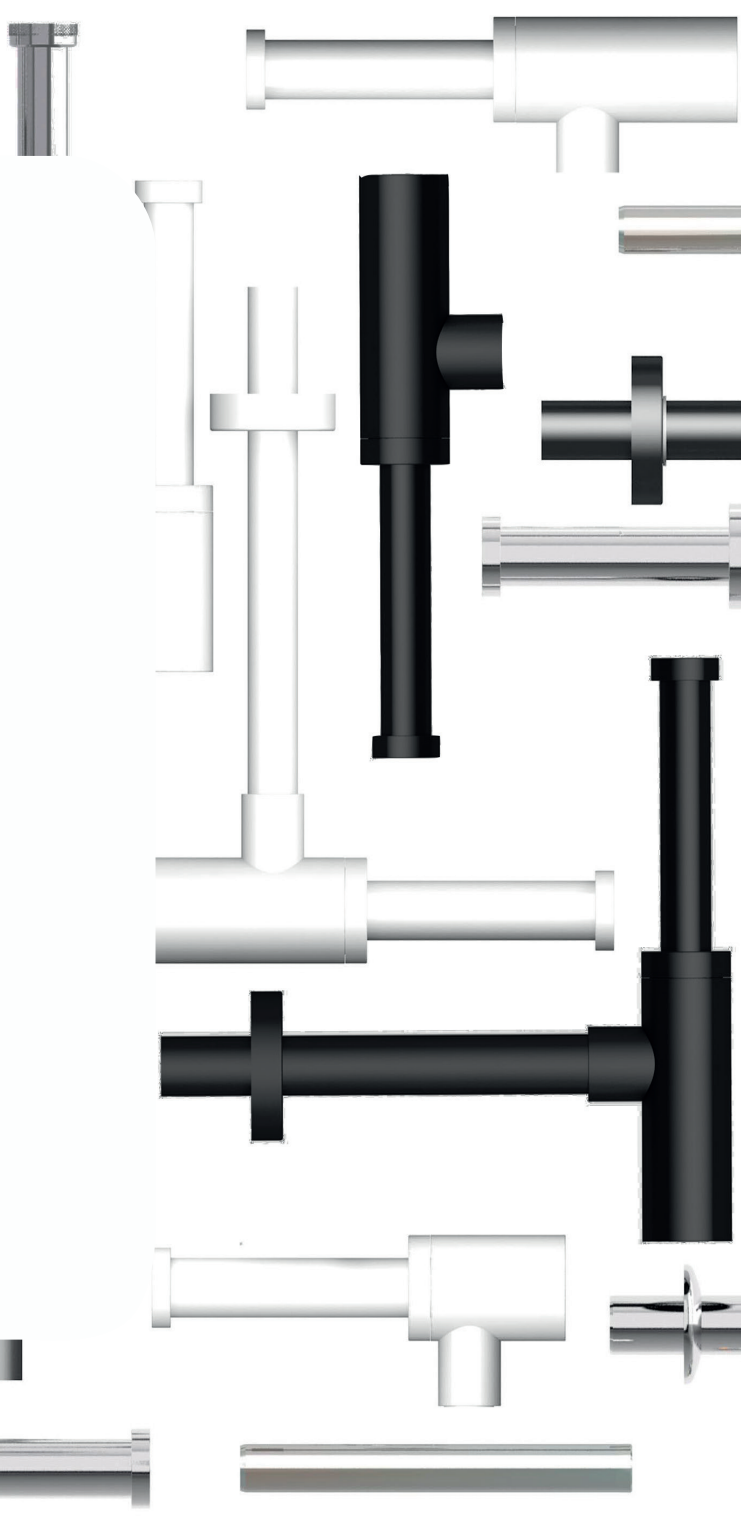

Descubre el mundo de la Fontanería Decorativa. La solución a los diseños integrados en armonía.

Discover the world of Decorative Plumbing. The solution to designs integrated with harmony.

El amor que sentimos por nuestro oficio, es lo que nos movia a evolucionar, desde Martí1921 estamos convencidos que hay mucho por hacer...

Hemos sido pioneros en lanzar al mercado elementos de ahorro de agua, modelos de negocio, aportar soluciones al mercado de las grandes superficies... no en vano cumplimos nuestro I siglo.

Nuestra última aportación es en el desarrollo de acabados especiales para griferías y su personalización a través de nuestro sistema Click&Make.

De la búsqueda de la excelencia en nuestros productos y su integración en los espacios de baño y cocina de hogares, hoteles y colectividades, ha resultado esta fantástica colección.

The love we have for our trade, is what makes us evolve, in Martí 1921 we are convinced that there is much to do ...

We have been pioneers in launching water-saving elements, business models, providing solutions to the market of large stores ... thsi is why our brand is one century old.

Our latest contribution is in the development of special finishes for faucets and their customization through our Click & Make system.

This fantastic collection is the result of the search for excellence in our products and its integration in the bathroom and kitchen spaces of homes, hotels and communities.

ÍNDICE DE ELEMENTOS DECORATIVOS

Index of decorative elements

1/. **CONEXIONES FLEXIBLES**
Flexible connections

2/. **LLAVES DE PASO**
Stopcocks

3/. **DESAGÜES**
Drains

4/. **VÁLVULAS CLICK-CLACK**
Click-Clack Valves

5/. **SIFONES**
Siphons

Conexiones flexibles para grifería

TUBO INTERNO Internal tube	TEMPERATURA Temperature	RADIO CURVATURA Curvature radio	PRESIÓN Pressure	CAUDAL Flow
DM6	-5ºC / +90º	25mm	10 bar	18 L/M

Conexiones flexibles

Flexible connections

Pack de 2 Conexiónes Flexible de 35cm de Largo, Rosca de 1x3/8” y 1x1/2” | MachoLargo+MachoCorto

2 Flexible Connection pack of 35cm long, Thread of 1x3/8” y 1x1/2” | LargeMale+ShortMale

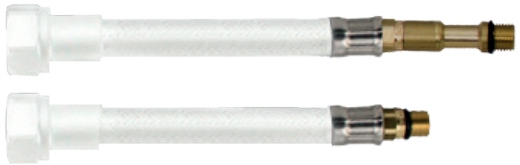

Tuerca | Nut

Acabado en BLANCO / WHITE finish

1x3/8”	REF: LATKT235R38BL	25,50€
1x1/2”	REF: LATKT235R12BL	25,50€

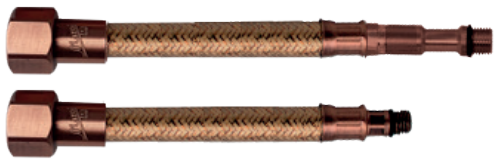

Tuerca | Nut

Acabado en COBRE / COPPER finish

1x3/8”	REF: LATKT235R38CO	29,00€
1x1/2”	REF: LATKT235R12CO	29,00€

Tuerca | Nut

Acabado en NEGRO / BLACK finish

1x3/8”	REF: LATKT235R38NE	25,50€
1x1/2”	REF: LATKT235R12NE	25,50€

Tuerca | Nut

Acabado en PLATA / SILVER finish

1x3/8”	REF: LATKT235R38PL	29,00€
1x1/2”	REF: LATKT235R12PL	29,00€

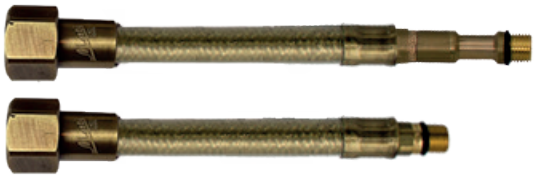

Tuerca | Nut

Acabado en BRONCE / BRONZE finish

1x3/8”	REF: LATKT235R38BR	29,00€
1x1/2”	REF: LATKT235R12BR	29,00 €

Tuerca | Nut

Acabado en ORO / GOLD finish

1x3/8”	REF: LATKT235R38OR	33,50€
1x1/2”	REF: LATKT235R12OR	33,50€

Conexiones flexibles para llenado WC

Flexible connections for WC filling

Tuerca | Nut

Acabado en BLANCO / WHITE finish

1x3/8" REF: LATCS25038BL **15,50€**

Acabado en NEGRO / BLACK finish

1x3/8" REF: LATCS25038NE **15,50€**

Acabado en BRONCE / BRONZE finish

1x3/8" REF: LATCS25038BR **23,50€**

Acabado en COBRE / COPPER finish

1x3/8" REF: LATCS25038CO **23,50€**

Acabado en PLATA / SILVER finish

1x3/8" REF: LATCS25038PL **23,50€**

Acabado en ORO / GOLD finish

1x3/8" REF: LATCS25038OR **26,50€**

Flexos de ducha | Shower hoses

PVC Antitóxico
Antitoxic PVC

Racoreria de latón
Brass

Grapas de acero INOX AISI304
INOX AISI304

Extra soft anti torsion system

Patentado

Flexos de Ducha

Shower hoses

Espiral

Flexo de 175 cm con sistema EXTRASOFT ANTI-TORSIÓN System.
Racorería de latón y grapas de acero inox AISI304.
Interior de PVC atóxico con revestimiento en hilo longitudinal reforzado y protección exterior de PVC atóxico con efecto espiral.

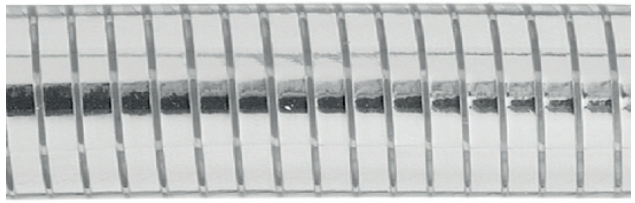

FLXHQESP175CR 27,50 €

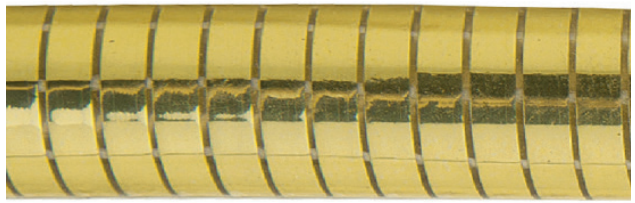

FLXHQESP175OR 60,50 €

Softext

Flexo de 175 cm con sistema EXTRASOFT ANTI-TORSIÓN System.
Racorería de latón y grapas de acero inox AISI304.
Interior de PVC atóxico con revestimiento de trenza téxtil reforzada y protección exterior de PVC

FLXHQSFT175BL 29,50 €

FLXHQSFT175NE 29,50 €

Lux

Flexo de 175 cm con sistema EXTRASOFT ANTI-TORSIÓN System. Racorería de latón y grapas de acero inox AISI304.
Interior de PVC atóxico con revestimiento en hilo longitudinal reforzado y protección exterior de PVC atóxico con efecto espiral.

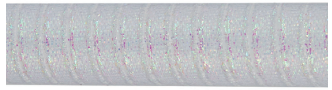

FLXHQLUX175BP 37,50 €

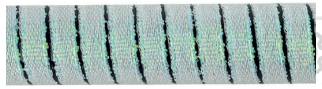

FLXHQLUX175AM 37,50 €

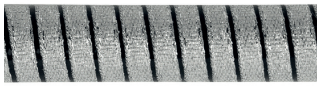

FLXHQLUX175PN 37,50 €

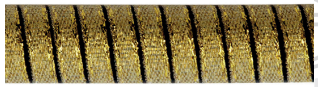

FLXHQLUX175ON 37,50 €

FLXHQLUX175OR 37,50 €

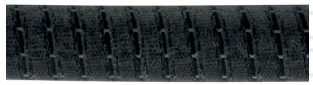

FLXHQLUX175NE 37,50 €

Flexos de Ducha

Shower hoses

Tex

Flexo de 175 cm con sistema EXTRASOFT ANTI-TORSIÓN System. Racorería de latón y grapas de acero inox AISI304.
Interior de PVC atóxico con revestimiento en trenzadura téxtil de poliester de alta tenacidad y protección exterior de PVC cristalino atóxico.

FLXHQTEX175BP 27,50 €

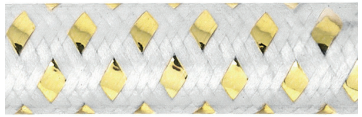

FLXHQTEX175AM 27,50 €

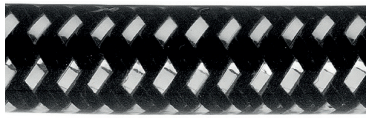

FLXHQLTEX175PN 27,50 €

FLXHQTEX175ON 27,50 €

FLXHQTEX175OR 27,50 €

Ind

Flexo de 175 cm con sistema EXTRASOFT ANTI-TORSIÓN System.
Racorería de latón y grapas de acero inox AISI304.
Interior de PVC atóxico con revestimiento en trenzadura de polietileno de alta tenacidad y protección exterior de PVC cristalino atóxico.

FLXHQIND175BR 34,00 €

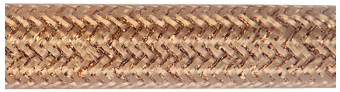

FLXHQIND175CO 34,00 €

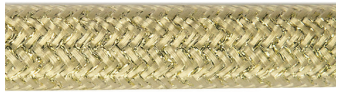

FLXHQLIND175OR 34,00 €

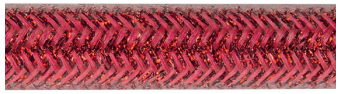

FLXHQIND175RJ 34,00 €

FLXHQIND175EZ 34,00 €

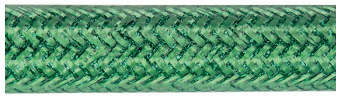

FLXHQIND175VE 34,00 €

FLXHQIND175GF 34,00 €

Llaves de paso

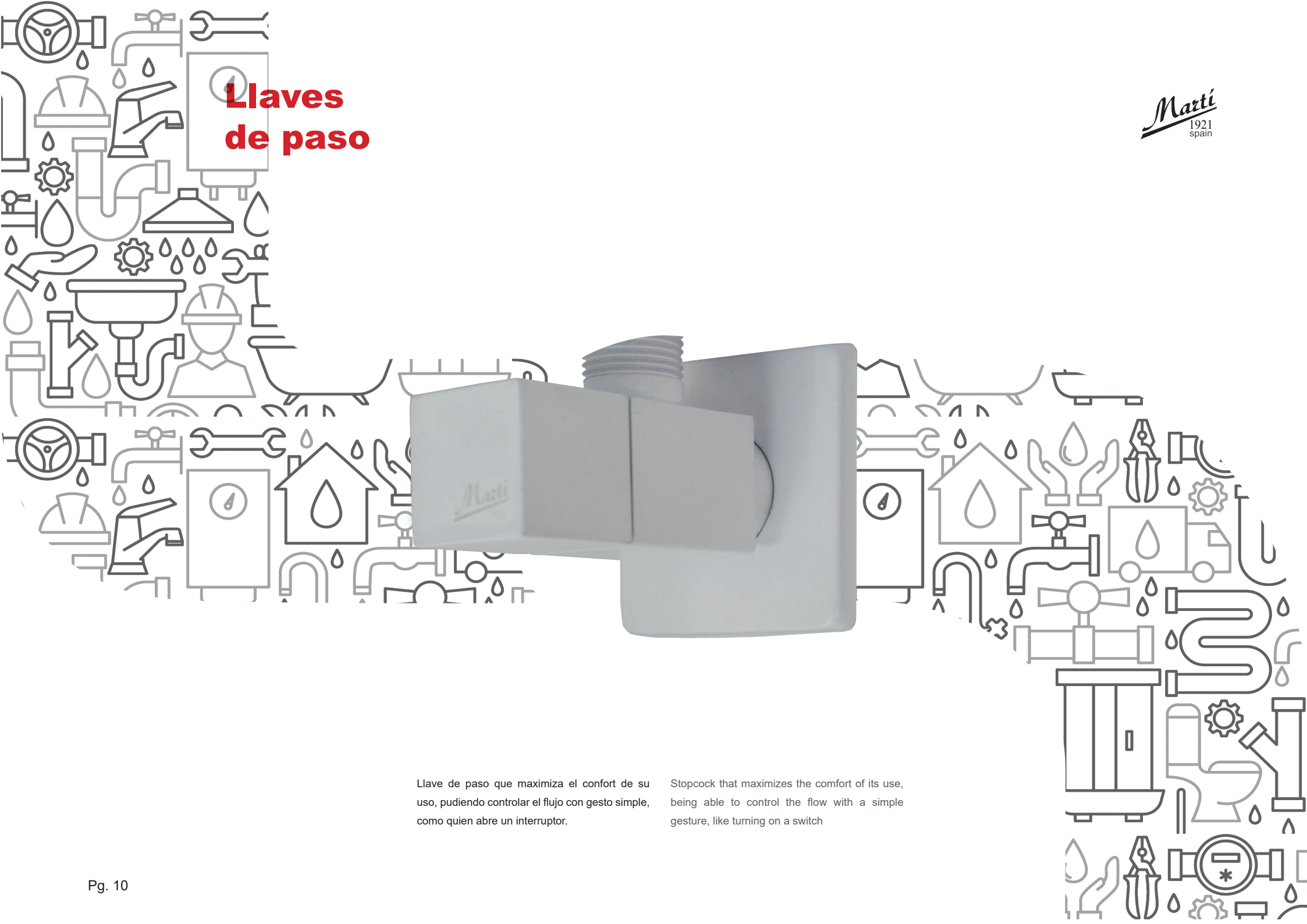

Llave de paso que maximiza el confort de su uso, pudiendo controlar el flujo con gesto simple, como quien abre un interruptor.

Stopcock that maximizes the comfort of its use, being able to control the flow with a simple gesture, like turning on a switch

Llaves de paso

Stopcocks

Válvula pulsador | Button valve

Llave de paso con mecanismo de Apertura y Cierre Pulsador
Stopcock with open close button mechanism
DISPONIBLE EN TODOS LOS ACABADOS | AVAILABLE IN ALL OUR FINISHES

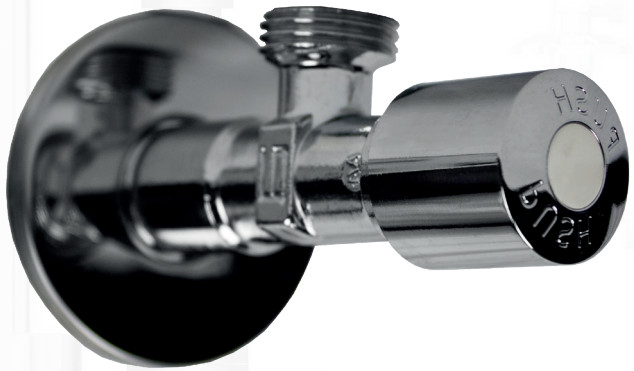

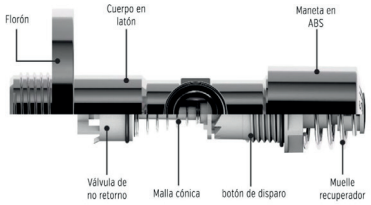

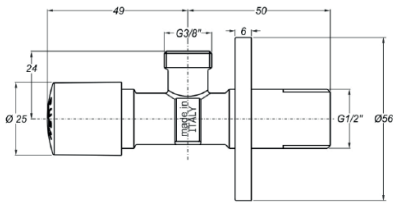

Acabados Metálicos - Metallic finishes

LLPPUSHCR	Cromo | Chrome	18,00 €
LLPPUSHOR	Oro | Gold	68,00 €
LLPPUSHORM	OroMate | MattGold	68,00 €
LLPPUSHORSM	Oro Rosa Mate | Matt Pink Gold	66,00 €
LLPPUSHPV	PlataVieja | OldPlate	66,00 €
LLPPUSHGRM	GrafitoMate | MattGraphite	66,00 €
LLPPUSHCO	Cobre | Cooper	66,00 €
LLPPUSHCOM	CobreMate | MattCooper	66,00 €
LLPPUSHBR	Bronce | Bronze	66,00 €
LLPPUSHBRM	BronceMate | MattBronze	66,00 €
LLPPUSHRU	Rústico | Rustic	66,00 €
LLPPUSHRUC	RústicoCobreado | CooperRustic	66,00 €

Acabados Pintura - Paint finishes

LLPPUSHBL	Blanco | White	44,00 €
LLPPUSHNE	Negro | Black	44,00 €

Llaves de paso

Stopcocks

Llave de paso con Cierre de 1/4" de vuelta. Fabricada en latón CW617N, eje de Latón y juntas EPDM

Stopcock with 1/4'' turn to close. Made in brass CW617N, brass axis and EPDM joints

DISPONIBLE EN TODOS LOS ACABADOS | AVAILABLE IN ALL OUR FINISHES

Acabados Metálicos - Metallic finishes

LLPECORCR	Cromo | Chrome	15,50 €
LLPECOROR	Oro | Gold	65,50 €
LLPECORORM	OroMate | MattGold	65,50 €
LLPECORORSM	Oro Rosa Mate | Matt Pink Gold	58,50 €
LLPECORPV	PlataVieja | OldPlate	58,50 €
LLPECORGRM	GrafitoMate | MattGraphite	58,50 €
LLPECORCO	Cobre | Copper	58,50 €
LLPECORCOM	CobreMate | MattCopper	58,50 €
LLPECORBR	Bronce | Bronze	58,50 €
LLPECORBRM	BronceMate | MattBronze	58,50 €
LLPECORRU	Rústico | Rustic	58,50 €
LLPECORRUC	RústicoCobreado | CopperRustic	58,50 €

Acabados Pintura - Paint finishes

LLPECORBL	Blanco | White	36,00 €
LLPECORNE	Negro | Black	36,00 €
LLPECORPRO	Rosa Pastel | Light Pink	50,50 €
LLPECORRJ	Rojo | Red	50,50 €
LLPECORNA	Naranja | Orange	50,50 €
LLPECORAM	Amarillo | Yellow	50,50 €
LLPECORAZM	Azul Marino | Dark Blue	50,50 €
LLPECORAZ	Azul | Blue	50,50 €
LLPECORPAZ	Azul Pastel | Light Blue	50,50 €
LLPECORVE	Verde | Green	50,50 €

Llaves de paso

Stopcocks

Llave de paso con Cierre de 1/4" de vuelta. Fabricada en latón CW617N, eje de Latón y Montura Cerámica 90º
Stopcock with 1/4'' turn to close. Made in brass CW617N, brass axis and 90º ceramic joints

DISPONIBLE EN TODOS LOS ACABADOS | AVAILABLE IN ALL OUR FINISHES

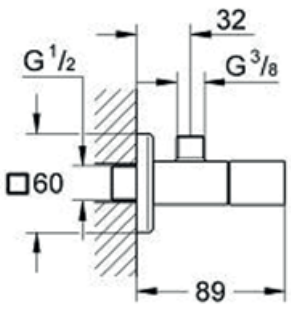

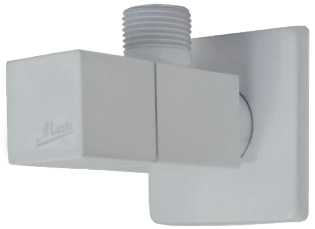

Acabados Metálicos - Metallic finishes

LLPCUBICCR	Cromo | Chrome	15,50 €
LLPCUBICOR	Oro | Gold	66,50 €
LLPCUBICORM	OroMate | MattGold	66,50 €
LLPCUBICORSM	Oro Rosa Mate | Matt Pink Gold	60,50 €
LLPCUBICPV	PlataVieja | OldPlate	60,50 €
LLPCUBICGRM	GrafitoMate | MattGraphite	60,50 €
LLPCUBICCO	Cobre | Copper	60,50 €
LLPCUBICCOM	CobreMate | MattCopper	60,50 €
LLPCUBICBR	Bronce | Bronze	60,50 €
LLPCUBICBRM	BronceMate | MattBronze	60,50 €
LLPCUBICRU	Rústico | Rustic	60,50 €
LLPCUBICRUC	RústicoCobreado | CopperRustic	60,50 €

Acabados Pintura - Paint finishes

LLPCUBICBL	Blanco | White	37,50 €
LLPCUBICNE	Negro | Black	37,50 €
LLPCUBICPRO	Rosa Pastel | Ligh Pink	53,00 €
LLPCUBICRJ	Rojo | Red	53,00 €
LLPCUBICNA	Naranja | Orange	53,00 €
LLPCUBICAM	Amarillo | Yellow	53,00 €
LLPCUBICAZM	Azul Marino | Dark Blue	53,00 €
LLPCUBICAZ	Azul | Blue	53,00 €
LLPCUBICPAZ	Azul Pastel | Light Blue	53,00 €
LLPCUBICVE	Verde | Green	53,00 €

Rejillas para desagüe

Rejillas para desagüe

Drain grates

Rejillas de Desagüe con Tapón y Cadenilla para Lavabos / Bidés / Bañeras / Cocinas

Drain Grates with Plug and Chain for Washbasins / Bidets / Bathtubs / Kitchens

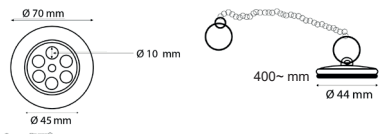

Acabados Metálicos - Metallic Finishes

VRJ3CR	Cromo | Chrome	16,00 €
VRJ3OR	Oro | Gold	68,00 €
VRJ3ORM	OroMate | MattGold	68,00 €
VRJ3ORSM	Oro Rosa Mate | Matt Pink Gold	63,50 €
VRJ3PV	PlataVieja | OldPlate	63,50 €
VRJ3GRM	GrafitoMate | MattGraphite	63,50 €
VRJ3CO	Cobre | Copper	63,50 €
VRJ3COM	CobreMate | MattCopper	63,50 €
VRJ3BR	Bronce | Bronze	63,50 €
VRJ3BRM	BronceMate | MattBronze	63,50 €
VRJ3RU	Rústico | Rustic	63,50 €
VRJ3RUC	RústicoCobreado | CopperRustic	63,50 €

Acabados Pintura - Paint Finishes

VRJ3BL	Blanco | White	51,00 €
VRJ3NE	Negro | Black	51,00 €
VRJ3PRO	Rosa Pastel | Light Pink	54,00 €
VRJ3RJ	Rojo | Red	54,00 €
VRJ3NA	Naranja | Orange	54,00 €
VRJ3AM	Amarillo | Yellow	54,00 €
VRJ3AZM	Azul Marino | Dark Blue	54,00 €
VRJ3AZ	Azul | Blue	54,00 €
VRJ3PAZ	Azul Pastel | Light Blue	54,00 €
VRJ3VE	Verde | Green	54,00 €

Válvulas Click-Clack

Válvulas Click-Clack

Click-Clack Valves

Redonda | Round

Válvula Click-Clack PREMIUM para instalación CON o SIN rebosadero
Click-Clack PREMIUM valve for installation WITH or WITHOUT overflow

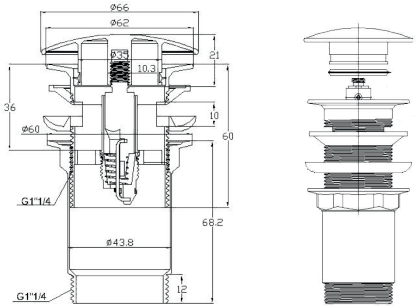

Acabados Metálicos

VCCRCR	Cromo | Chrome	24,50 €
VCCROR	Oro | Gold	86,50 €
VCCRORM	OroMate | MattGold	86,50 €
VCCRORSM	Oro Rosa Mate | Matt Pink Gold	85,00 €
VCCRPV	PlataVieja | OldPlate	85,00 €
VCCRGRM	GrafitoMate | MattGraphite	85,00 €
VCCRCO	Cobre | Cooper	62,00 €
VCCRCOM	CobreMate | MattCooper	62,00 €
VCCRBR	Bronce | Bronze	62,00 €
VCCRBRM	BronceMate | MattBronze	62,00 €
VCCRRU	Rústico | Rustic	62,00 €
VCCRRUC	RústicoCobreado | CooperRustic	62,00 €

Acabados Pintura

VCCRCRBL	BlancoCromo | WhiteChrome	27,50 €
VCCRCRNE	NegroCromo | BlackChrome	27,50 €
VCCRBL	Blanco | White	38,00 €
VCCRNE	Negro | Black	38,00 €
VCCRPRO	Rosa Pastel | Ligh Pinck	57,00 €
VCCRRJ	Rojo | Red	57,00 €
VCCRNA	Naranja | Orange	57,00 €
VCCRAM	Amarillo | Yelow	57,00 €
VCCRAZM	Azul Marino | Darck Blue	57,00 €
VCCRAZ	Azul | Blue	57,00 €
VCCRPAZ	Azul Pastel | Light Blue	57,00 €
VCCRVE	Verde | Green	57,00 €

Válvulas Click-Clack

Click-Clack Valves

Cuadrada | Square

Válvula Click-Clack PREMIUM para instalación CON o SIN rebosadero
Click-Clack PREMIUM valve for installation WITH or WITHOUR overflow

Acabados Metálicos

VCC4CR	Cromo | Chrome	29,00 €
VCC4OR	Oro | Gold	85,00 €
VCC4ORM	OroMate | MattGold	85,00 €
VCC4ORSM	Oro Rosa Mate | Matt Pink Gold	66,00 €
VCC4PV	PlataVieja | OldPlate	66,00 €
VCC4GRM	GrafitoMate | MattGraphite	66,00 €
VCC4CO	Cobre | Copper	66,00 €
VCC4COM	CobreMate | MattCopper	66,00 €
VCC4BR	Bronce | Bronze	66,00 €
VCC4BRM	BronceMate | MattBronze	66,00 €
VCC4RU	Rústico | Rustic	66,00 €
VCC4RUC	RústicoCobreado | CopperRustic	66,00 €

Acabados Pintura

VCC4CRBL	BlancoCromo | WhiteChrome	32,00 €
VCC4CRNE	NegroCromo | BlackChrome	32,00 €
VCC4BL	Blanco | White	38,50 €
VCC4NE	Negro | Black	38,50 €
VCC4PRO	Rosa Pastel | Ligh Pink	58,00 €
VCC4RJ	Rojo | Red	58,00 €
VCC4NA	Naranja | Orange	58,00 €
VCC4AM	Amarillo | Yellow	58,00 €
VCC4AZM	Azul Marino | Dark Blue	58,00 €
VCC4AZ	Azul | Blue	58,00 €
VCC4PAZ	Azul Pastel | Light Blue	58,00 €
VCC4VE	Verde | Green	58,00 €

Válvulas Click-Clack

Click-Clack Valves

Redonda | Round

Válvula Click-Clack Corta para instalación SIN rebosadero
Click-Clack PREMIUM valve for installation WITHOUT overflow

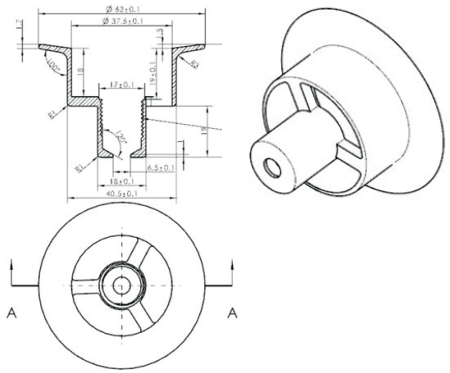

Acabados Metálicos

VCCRXSCR	Cromo | Chrome	24,50€
VCCRXSOR	Oro | Gold	89,50 €
VCCRXSORM	OroMate | MattGold	89,50 €
VCCRXSORSM	Oro Rosa Mate | Matt Pink Gold	89,50 €
VCCRXSPV	PlataVieja | OldPlate	89,50 €
VCCRXSGRM	GrafitoMate | MattGraphite	89,50 €
VCCRXSCO	Cobre | Copper	57,50 €
VCCRXSCOM	CobreMate | MattCopper	57,50 €
VCCRXSBR	Bronce | Bronze	57,50 €
VCCRXSBRM	BronceMate | MattBronze	57,50 €
VCCRXSRU	Rústico | Rustic	57,50 €
VCCRXSRUC	RústicoCobreado | CopperRustic	57,50 €

Acabados Pintura

VCCRXSBLCR	BlancoCromo | WhiteChrome	27,50 €
VCCRXSNECR	NegroCromo | BlackChrome	27,50 €
VCCRXSBL	Blanco | White	35,00 €
VCCRXSNE	Negro | Black	35,00 €
VCCRXSPRO	Rosa Pastel | Light Pink	47,00 €
VCCRXSRJ	Rojo | Red	47,00 €
VCCRXSNA	Naranja | Orange	47,00 €
VCCRXSAM	Amarillo | Yellow	47,00 €
VCCRXSAZM	Azul Marino | Dark Blue	47,00 €
VCCRXSAZ	Azul | Blue	47,00 €
VCCRXSPAZ	Azul Pastel | Light Blue	47,00 €
VCCRXSVE	Verde | Green	47,00 €

Soluciones para el instalador

Solutions for the installer

Válvulas para facilitar instalación | Valves for easier installation

Válvula Click-Clack Corta para instalación SIN rebosadero
Click-Clack PREMIUM valve for installation WITHOUT overflow

Acabado en CROMO / CHROME finish

Vávlula Tamaño XL REF: VCCRECOLLCR **29,50€**
XL size valve

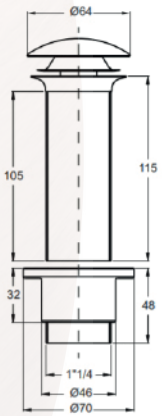

Acabado en CROMO / CHROME finish

Vávlula Tamaño XXL REF: VCCRECOXLCR **32,00€**
XXL size valve

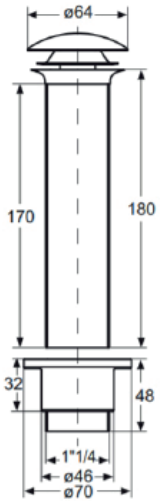

Sifones

Sifones INOX

INOX Siphons

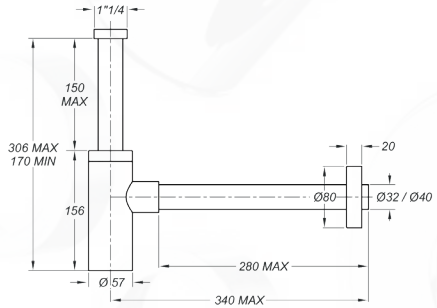

SFRNXBL	Blanco | White	68,00 €
SFRNXNE	Negro | Black	68,00 €
SFRNXNX	Inox Cepillado | Brushed stainless steel	65,50 €

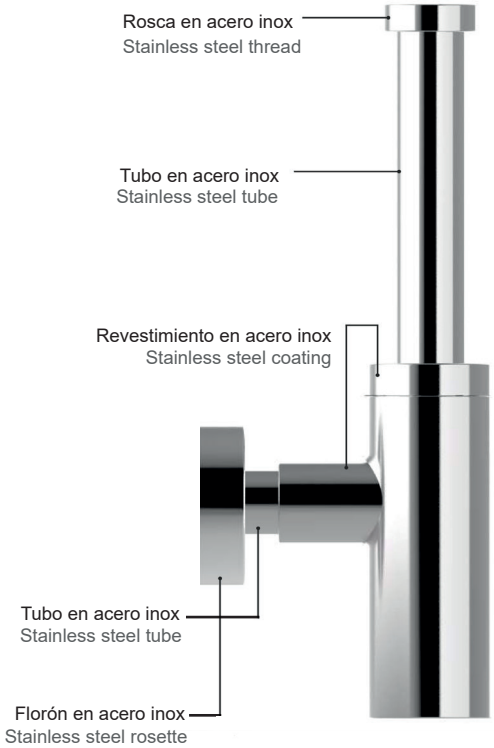

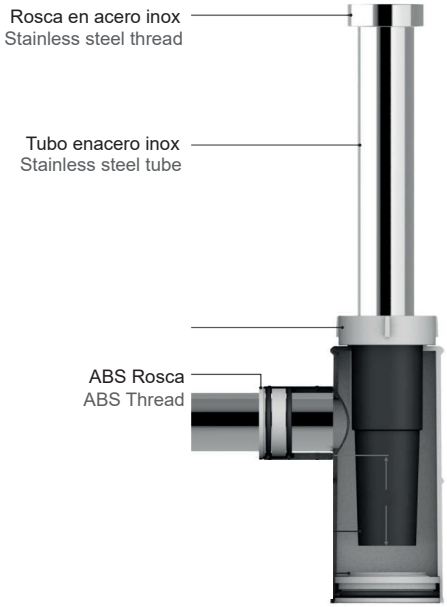

Sifones

Siphons

Redondo | Round

Sifón Redondo PREMIUM, Todo Latón
Round siphon PREMIUM, all brass

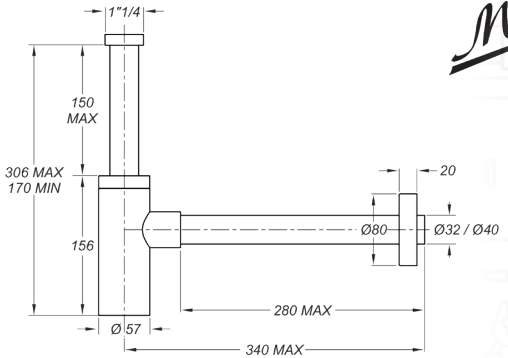

Acabados Metálicos

SFRCR	Cromo | Chrome	52,00 €
SFROR	Oro | Gold	195,50 €
SFRORM	OroMate | MattGold	195,50 €
SFRORSM	Oro Rosa Mate | Matt Pink Gold	184,00 €
SFRPV	PlataVieja | OldPlate	184,00 €
SFRGRM	GrafitoMate | MattGraphite	184,00 €
SFRCO	Cobre | Copper	184,00 €
SFRCOM	CobreMate | MattCopper	184,00 €
SFRBR	Bronce | Bronze	184,00 €
SFRBRM	BronceMate | MattBronze	184,00 €
SFRRU	Rústico | Rustic	184,00 €
SFRRUC	RústicoCobreado | CopperRustic	184,00 €

Acabados Pintura

SFRBL	Blanco | White	85,00 €
SFRNE	Negro | Black	85,00 €
SFRPRO	Rosa Pastel | Light Pink	116,00 €
SFRRJ	Rojo | Red	116,00 €
SFRNA	Naranja | Orange	116,00 €
SFRAM	Amarillo | Yellow	116,00 €
SFRAZM	Azul Marino | Dark Blue	116,00 €
SFRAZ	Azul | Blue	116,00 €
SFRPAZ	Azul Pastel | Light Blue	116,00 €
SFRVE	Verde | Green	116,00 €

Sifones

Siphons

Cuadrado | Squared

Sifón Cuadrado PREMIUM, Todo Latón
Squared siphon PREMIUM, all brass

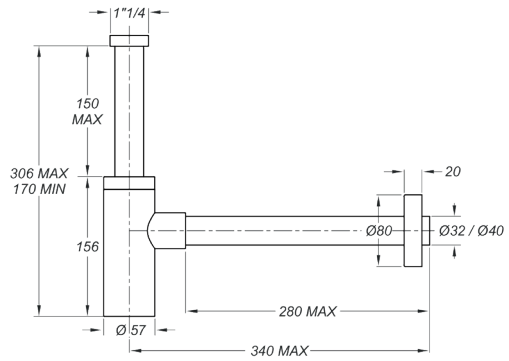

Acabados Metálicos

SF4CR	Cromo | Chrome	69,50 €
SF4OR	Oro | Gold	204,00 €
SF4ORM	OroMate | MattGold	204,00 €
SF4ORSM	Oro Rosa Mate | Matt Pink Gold	193,00 €
SF4PV	PlataVieja | OldPlate	193,00 €
SF4GRM	GrafitoMate | MattGraphite	193,00 €
SF4CO	Cobre | Copper	193,00 €
SF4COM	CobreMate | MattCopper	193,00 €
SF4BR	Bronce | Bronze	193,00 €
SF4BRM	BronceMate | MattBronze	193,00 €
SF4RU	Rústico | Rustic	193,00 €
SF4RUC	RústicoCobreado | CopperRustic	193,00 €

Acabados Pintura

SF4BL	Blanco | White	93,00 €
SF4NE	Negro | Black	93,00 €
SF4PRO	Rosa Pastel | Light pink	125,00 €
SF4RJ	Rojo | Red	125,00 €
SF4NA	Naranja | Orange	125,00 €
SF4AM	Amarillo | Yellow	125,00 €
SF4AZM	Azul Marino | Dark Blue	125,00 €
SF4AZ	Azul | Blue	125,00 €
SF4PAZ	Azul Pastel | Light Blue	125,00 €
SF4VE	Verde | Green	125,00 €

Sifones

Siphons

Economizador | Economizer

Sifón ECONOMIZADOR espacio, PVC
Space ECONOMIZER siphon, PVC

SFRSEPVCCR	Cromo | Chrome	57,00€

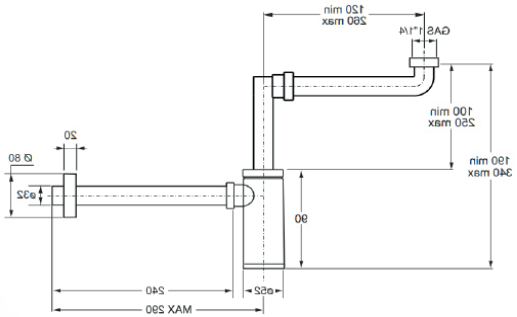

Sifones

Siphons

Economizador | Economizer

Sifón ECONOMIZADOR espacio, PVC
Space ECONOMIZER siphon, PVC

SFRSEPVCBL	Blanco | White	42,00 €

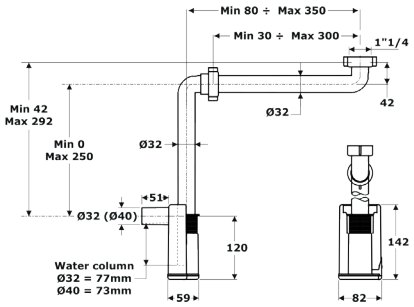

Sifones

Siphons

Alargo antiolores, PVC | Anti-smell extender, PVC

El tubo permite la circulación libre del agua y bloquea los malos olores.
The tube allows free circulation of water and blocks odors.

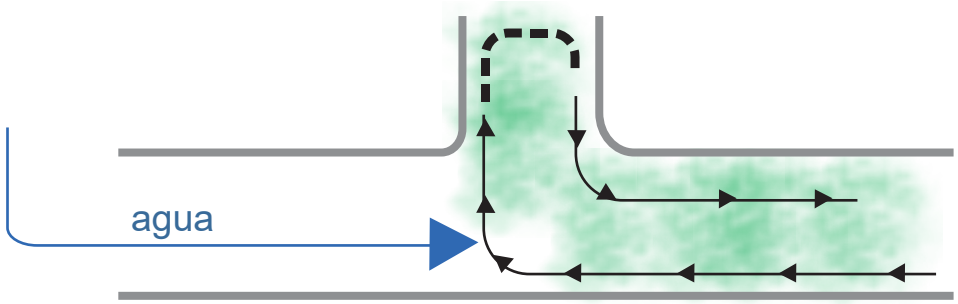

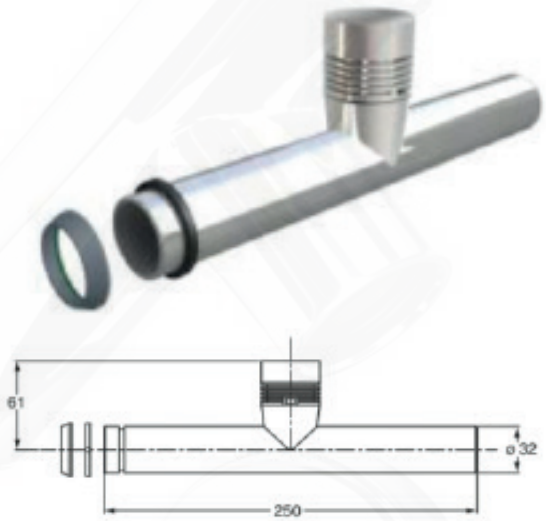

SFTUBMOSCR Cromo | Chrome 29,00 €

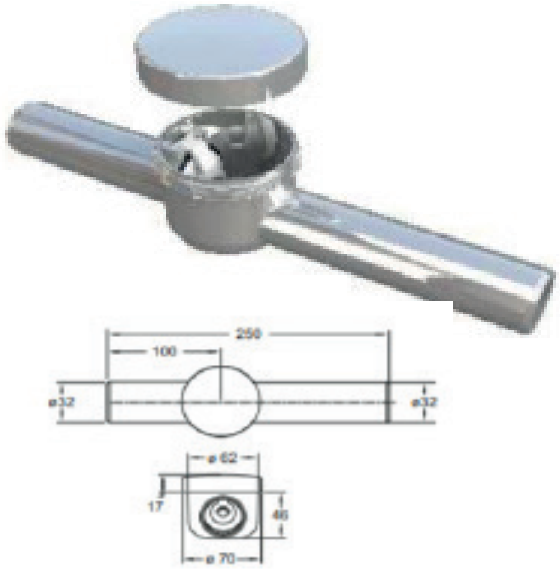

SFTUBMOLCR Cromo | Chrome 29,00 €

FONTANERÍA

series

Sifones | Válvulas | Desagües | Conexiones flexibles | Llaves de paso | Tomas de agua